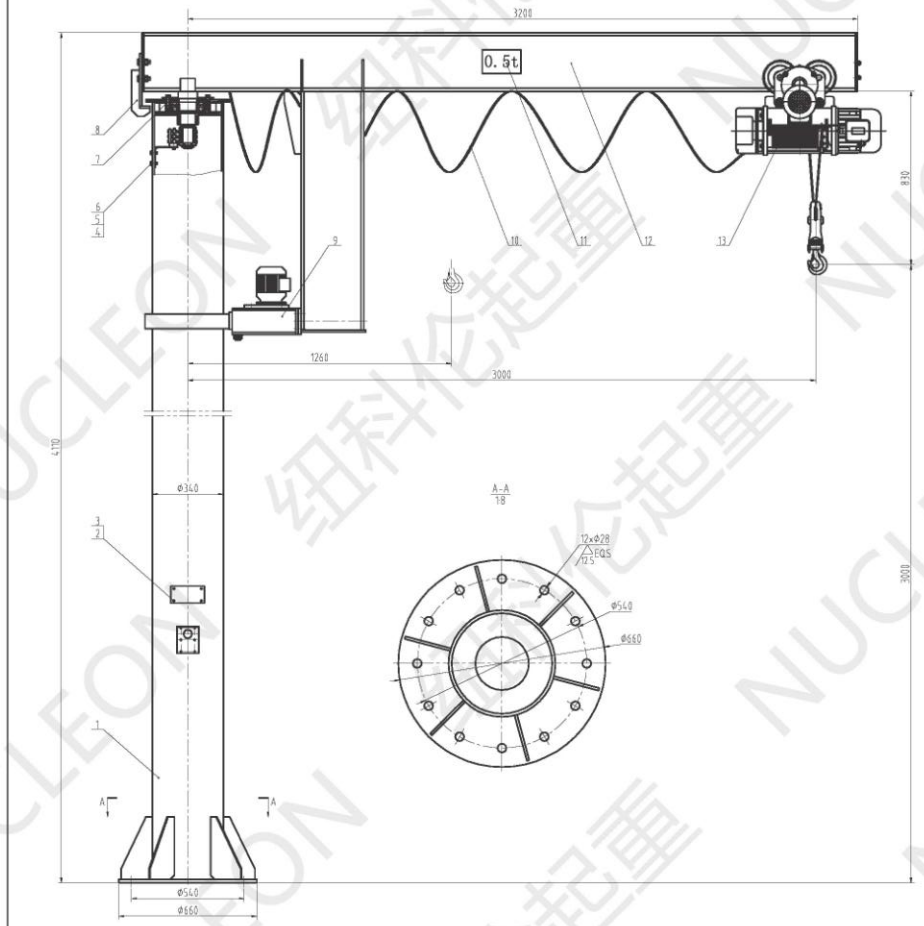

技术性能参数表

起重量	t	0.5
提重时吊书距	m	3
起升高度	m	3
回转角度	°	0~360
电动葫芦型号		CD(MD)0.5t
起升速度	m/min	8(0.8/8)
旋行速度	m/min	20
起升电机	kW	1(0.2/1)
运行电机	kW	0.2
回转速度	r/min	0.75
回转电机	kW	0.4
工作级别		A3
电源电压		AC 380V 50HZ

技术要求

1. 起重机机架、转臂、拉杆、支架、转轴的焊缝JB/T8906-2016《起重机金属结构》规定。
2. 喷漆后成品。

序号	代号	名称及规格	材料	件数	单件	总计	备注
					重量(kg)		
13	CD(MD)0.5t	钢丝绳电动葫芦	外购	1	130	130	
12	M700511	悬臂总成	焊件	1	240	240	
11		电缆牌	成品	1	0.34	0.34	
10	7500511.1	电气盒盖	焊件	1	100	100	
9		驱动装置	焊件	1	60	60	外购
8	S700511	安全电缆滑	焊件	1	4.5	4.5	
7	J700511	回转装置	焊件	1	50	50	
6	7500501-1	轴承压环	Q235B	1	0.33	0.33	
5	GB/T 93-1987	垫圈 12	65Mn	2	0.00115	0.0023	
4	GB/T 5783-2000	螺栓 M12×35	8.8级	2	0.0376	0.0752	
3	GB/T 827-1986	铆钉 M5×15	BL2	4	0.001	0.004	
2		轴承	304	1	0.05	0.05	
1	L700511	立柱总成	焊件	1	396	396	

标记	处数	更改文件号	签字	日期
设计			标准	
校对			电气	
审核			批准	
工艺			日期	

定柱式悬臂起重机

BZ0.5t-3m×3m A3

总图

NUCLEON

纽科伦(新乡)起重机有限公司

第 张	重量	比例
共 张	981	1:12

7500501 01